Návod k použití

HOME DELUXE
WIR MACHEN DEIN ZUHAUSE

Skládací závěsné křeslo LOMA

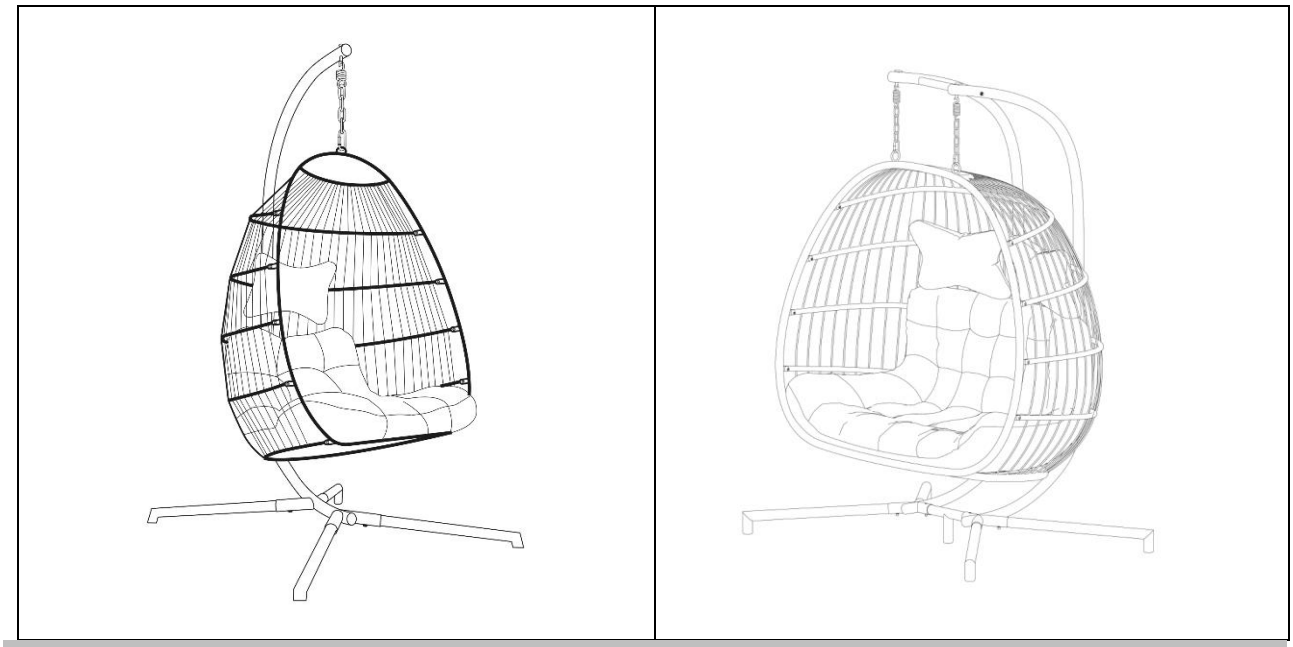

Originální návod k použití

Navrženo v Německu

Obsah

1. Obecné ... 3
1.1. Přehled produktů ... 3
1.2. Obecné pokyny ... 3
1.3. Záruka ... 3
2. Informace k návodu k použití ... 4
2.1. Dostupnost návodu k použití ... 4
2.2. Cílové skupiny návodu k použití ... 4
2.3. Informace o překladu ... 4
2.4. Vysvětlení symbolů ... 4
2.5. Obecné informace k návodu k použití ... 4
2.6. Použití v souladu s určením ... 5
2.7. Obecné bezpečnostní pokyny ... 5
3. Vlastnosti produktu ... 6
3.1. Technické údaje ... 6
3.2. Popis produktu ... 7
4. Rozsah dodávky ... 7
4.1. Bezpečnostní pokyny ... 10
5. Montáž ... 11
5.1. Sestavení produktu ... 11
6. Použití ... 16
6.1. Bezpečnostní pokyny ... 16
6.2. První uvedení do provozu ... 16
6.3. Provoz ... 16
6.4. Sklad ... 16
7. Odstraňování poruch ... 17
8. Údržba a péče ... 17
8.1. Bezpečnostní pokyny ... 17
9. Demontáž ... 17
9.1. Bezpečnostní pokyny ... 17
10. Likvidace ... 17

Vážení zákazníci,

děkujeme, že jste se rozhodli pro produkt společnosti **Home Deluxe GmbH**. Přejeme vám mnoho radosti s vaším novým skládacím závěsným křeslem LOMA.

Návod k použití vám pomůže při montáži, uvedení do provozu, používání a údržbě produktu. Návod k použití a bezpečnostní pokyny je nutné pečlivě a úplně přečíst. Dodržujte tyto pokyny, abyste předešli nebezpečí.

1. Obecné

1.1. Přehled produktů

Model: LOMA	ID produktu	ID varianty
Skládací závěsné křeslo LOMA 1-místné černé – balíček 1 z 1	27807	72135
Skládací závěsné křeslo LOMA 1-místné béžové – balíček 1 z 1	27808	72136
Skládací závěsné křeslo LOMA 2místné béžové – balíček 1 z 2 (koš, polštář)	27809	72137
Skládací závěsné křeslo LOMA 2-místné béžové – balíček 2 z 2 (rám: 1x noha, 2x opěrka)	27810	72138
Skládací závěsné křeslo LOMA 2-místné černé – balíček 1 ze 2 (koš, polštář)	27811	72139
Skládací závěsné křeslo LOMA 2-místné černé – balíček 2 z 2 (rám: 1x noha, 2x opěrka)	27812	72140
Skládací závěsné křeslo LOMA	27813	72141

1.2. Obecné informace

Abychom splnili naše nároky, neustále zlepšujeme kvalitu, zjednodušujeme montáž a ovládání nebo přizpůsobujeme produkty přáním zákazníků. Vzhledem k těmto změnám je aktuální verze návodu k použití k dispozici na naší domovské stránce.

Označení „produkt“ se v návodu k použití používá pro „skládací závěsné křeslo LOMA“.

1.3. Záruka

Od data nákupu platí zákonná odpovědnost za vady a záruční práva.
Společnost Home Deluxe GmbH nenese žádnou odpovědnost za škody způsobené nedodržením návodu k použití. Reklamace vzniklé v důsledku nesprávné montáže nebo použití jsou ze záruky vyloučeny. V případě vad produktu se prosím obraťte písemně prostřednictvím kontaktního formuláře na naší domovské stránce na náš zákaznický servis a uveďte název produktu, sériové číslo a fotografii typového štítku:

Home Deluxe GmbH
Schanzeweg 2
32312 Lübbecke
Německo
Tel.: +49 (0)5743 6181-0
www.home-deluxe-gmbh.de

V případě dalších dotazů je vám k dispozici náš zákaznický servis, který můžete kontaktovat prostřednictvím kontaktního formuláře.

2. Informace k návodu k použití

2.1. Dostupnost návodu k použití

Návod k použití je součástí produktu a měl by být uchováván v úplném znění v bezprostřední blízkosti produktu.

2.2. Cílové skupiny návodu k použití

Návod k použití musí být přečten a dodržován každou osobou, která se podílí na některé z následujících činností nebo na používání produktu:

- Vybalení
- Montáž / instalace
- Uvedení do provozu / provoz
- Údržba / kontrola / péče
- Odstraňování závad / opravy
- Likvidace

2.3. Informace o překladu

Původní návod k použití byl sepsán v německém jazyce. Všechny ostatní dostupné jazykové verze jsou překlady německé verze.

2.4. Vysvětlení symbolů

Symbol	Vysvětlení symbolů
	**VAROVÁNÍ** Tento symbol upozorňuje na možné nebezpečí, které může vést k smrtelným nebo těžkým zraněním. Před provedením příslušného montážního nebo aplikačního kroku je nutné si přečíst příslušné upozornění.
	**INFO** Tento symbol označuje důležité informace a upozorňuje na možné škody na majetku. Před provedením příslušného montážního nebo aplikačního kroku si tyto informace přečtěte, abyste porozuměli problémům a předešli škodám.
	**Přečtěte si návod k použití** Tento symbol upozorňuje, že před montáží/instalací a/nebo obsluhou zařízení je nutné pečlivě přečíst návod k použití.

2.5. Obecné informace k návodu k použití

Návod k použití se vztahuje na skládací závěsné křeslo LOMA. Obsahuje důležité informace o montáži, provozu, údržbě a čištění. Návod k použití, zejména bezpečnostní pokyny, je nutné před uvedením produktu do provozu pečlivě přečíst. Návod k použití pečlivě uschovejte. Produkt používejte pouze v souladu s tímto návodem k použití, aby nedošlo k neúmyslnému zranění nebo poškození. Pokud produkt předáte třetí osobě, předávejte jí také tento návod k použití.

2.6. Použití v souladu s určením

Produkt je vysoce kvalitní, odolný a určený/vhodný výhradně pro použití v domácnostech v přiměřeném a obvyklém rozsahu. Náš produkt **není** určen pro komerční použití.
Produkt slouží výhradně jako sedací nábytek a nesmí být používán jako hrací zařízení pro děti.
Produkt používejte pouze tak, jak je popsáno v tomto návodu k použití. Jakékoli jiné použití se považuje za použití v rozporu s určením a může vést k poškození majetku nebo zranění osob. Výrobce nenese žádnou odpovědnost za škody, které vzniknou nebo vznikly v důsledku použití v rozporu s určením nebo nesprávného použití.

2.7. Obecné bezpečnostní pokyny

Obecné bezpečnostní pokyny



- Nesprávné zacházení může vést k vážným zraněním osob a škodám na majetku. Proto smí montáž, uvedení do provozu, odstraňování poruch, údržbu a opravy provádět pouze kvalifikované osoby.
- Produkt montujte **pouze** v případě, že je dodávka kompletní a bez vad.
- Ujistěte se, že všechny díly jsou nepoškozené a správně namontované. Nesprávná montáž může vést k nebezpečí zranění. Poškozené díly mohou ovlivnit bezpečnost a funkci.
- Produkt umístěte pouze na bezpečný, rovný a pevný podklad.
- Neprovádějte žádné změny na produktu.
- Pravidelně kontrolujte upevnění.

Nebezpečí pro děti



- **Nebezpečí udušení!** Udržujte děti mimo dosah obalových materiálů.
- Během montáže produktu držte děti mimo místo montáže. Součástí dodávky jsou malé části, které mohou být spolknuty nebo způsobit vážná zranění.
- **Nebezpečí převrácení!** Produkt není dětská hračka, lezecká stěna ani sportovní zařízení. Jednotlivé prvky produktu se mohou při jednostranném zatížení převrátit, což může mít za následek smrt.
- Děti se mohou při hraní s výrobkem nebo při šplhání na něj zranit.
- Produkt neinstalujte přímo do herní oblasti ani do její bezprostřední blízkosti.
- Vysvětlete dětem správné zacházení s výrobkem a nikdy je nenechávejte při hře bez dozoru.
- Odstraňte všechny ostré předměty, rozbité sklo nebo kameny z okolí produktu. Zajistěte, aby děti při hře nebyly ohroženy.
- Zajistěte, aby malé děti nevkládaly malé části do úst.

Nebezpečí poranění
Nesprávné zacházení s výrobkem může vést ke zranění.



- Před každým použitím zkontrolujte, zda produkt nevykazuje viditelné poškození.
- Neprovádějte žádné konstrukční změny na výrobku. Jakékoli změny musí být schváleny písemným souhlasem výrobce a provedeny podle pokynů.
- Dbejte na trvalou pevnou instalaci produktu, aby nedošlo ke zranění.

Nebezpečí poškození



- Nesprávné zacházení s výrobkem může vést k jeho poškození.
- Neotvírejte obal ostrými předměty (např. nožem, nůžkami nebo podobnými předměty), protože by mohlo dojít k poškození produktu. Při otevírání buďte opatrní.
- **Nebezpečí převrácení!** Nevstupujte na produkt.
- Nepoužívejte produkt v blízkosti zdrojů tepla nebo otevřeného ohně.

Nebezpečí výbuchu



- **Upozornění:** Uvnitř produktu neuchovávejte snadno vznětlivé, hořlavé ani výbušné látky. Snadno vznětlivé látky mohou vzplanout.

3. Vlastnosti produktu

3.1. Technické údaje

Skládací závěsné křeslo LOMA / 1-místné	
Koš (Š x H x V)	86 x 72 x 118 cm
Rám (Š x H x V)	115 x 115 x 196 cm
Hmotnost	21,7 kg
Nosnost	max. 120 kg
Materiál (rám)	Rám z oceli s práškovým nástřikem
Materiál (koš)	nerezové hliníkové tyče + plastové pletivo + povětrnostním vlivům odolná šňůra
Počet osob	max. 1 osoba

Skládací závěsné křeslo LOMA / 2místné	
Koš (š x h x v)	130 x 69 x 123 cm
Rám (Š x H x V)	136,5 x 98 x 194 cm
Hmotnost	38,9 kg
Nosnost	max. 200 kg
Materiál (rám)	Rám z oceli s práškovým nástřikem
Materiál (koš)	nerezové hliníkové tyče + plastové pletivo + povětrnostním vlivům odolná šňůra
Počet osob	max. 2 osoby

3.2. Popis

Využijte prostor a udělejte si pohodlí sami nebo ve dvou. Díky mírným vibracím způsobeným pružným zavěšením vás tento produkt uvede do příjemného stavu klidu. Produkt je extrémně odolný, odolný proti povětrnostním vlivům, má elegantní tvar a hodí se tak do každého prostředí. Kovová konstrukce je stabilní a mimořádně pevná. Produkt je odolný, robustní a vysoce stabilní.

4. Rozsah dodávky

Při dodání zkontrolujte, zda obal není poškozen. Dále ihned po vybalení zkontrolujte, zda je dodávka kompletní a zda je produkt a všechny jeho součásti v bezvadném stavu. Produkt smontujte pouze v případě, že je dodávka kompletní a nepoškozená.

Součásti/díly 1-místné

Č.	Popis	Počet	Obrázek
1.	Šroubovák	1	
2.	Imbusový klíč	1	
3.	Šroub	1	
4.	Upevňovací šroub	1	
5.	Pružinový držák	1	
6.	Pružina	1	
7.	Řetěz	1	
8.	Karabina	1	
A	Noha	4	

Č.	Popis	Počet	Obrázek
B	Rám	1	
C	Rameno	1	
D	Koš	1	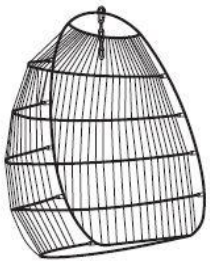
E	Polštář	1	

Komponenty/díly 2místná pohovka

Č.	Popis	Počet	Obrázek
1.	Upevňovací šroub	4	
2.	Koncovka šroubu	4	
3.	Imbusový klíč	1	
4.	Klíč	1	
5.	klíč na matice	1	
6.	Spojka	1	
7.	držák pružiny	2	
8.	Pružina	2	
A	Levý rám	1	
B	Rám vpravo	1	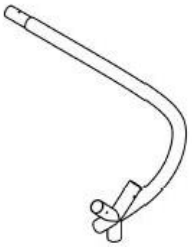
C	Středová tyč	1	

Č.	Popis	Počet	Obrázek
D	Noha	4	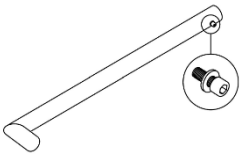
E	Ruka	2	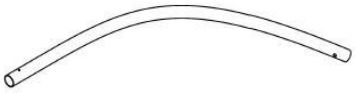
F	Koš	1	
G	Polštář	1	

4.1. Bezpečnostní pokyny

Je nutné si přečíst všechny informace týkající se bezpečnosti a zdraví.

Nebezpečí zranění

Nesprávná manipulace při montáži může vést ke zranění.

- Váš produkt je dodáván v několika balících. Při otevírání balíků buďte velmi opatrní.
- Produkt montujte **pouze** v případě, že je dodávka kompletní a bez vad.
- Produkt umístěte pouze na bezpečný, rovný a pevný podklad.
- Zajistěte dostatek místa pro montáž a instalaci produktu.
- Bezpodmínečně dodržujte montážní rozměry a použijte dodaný montážní materiál.
- Chyby při obsluze, chyby při montáži nebo poškození vzniklé při montáži jsou ze záruky vyloučeny.
- K montáži produktu jsou zapotřebí minimálně 2 osoby.
- **Nebezpečí skřípnutí!** Při neopatrnosti může dojít ke skřípnutí prstů.
- Při montáži noste ochranný oděv, jako jsou bezpečnostní boty a ochranné rukavice.

5. Montáž

5.1. Montáž produktu

Produkt je dodáván v rozloženém stavu a jeho montáž je velmi snadná. Pečlivě dodržujte montážní pokyny. V případě nedodržení pokynů není zaručena funkčnost a bezpečnost produktu.

Potřebné nářadí

	Řezací nůž		Klíč

- Následující pokyny si pečlivě přečtěte.
- Produkt opatrně vybalte.

Montáž 1místného sedadla

Obrázek	Krok montáže
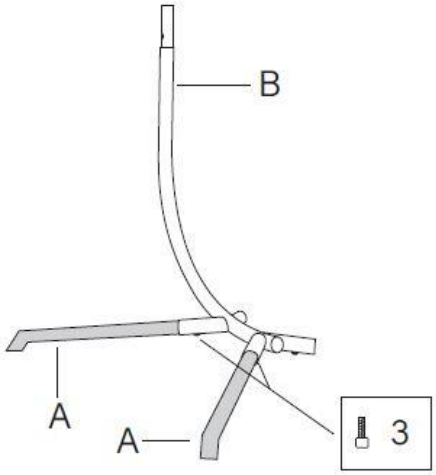	**Krok 1:** Připevněte obě nohy **(A)** k rámu **(B)** pomocí šroubů **(3)**.
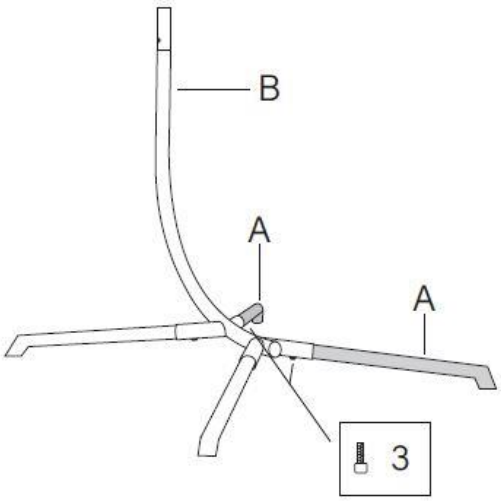	**Krok 2:** Stejným způsobem připevněte nohy **(A)** na druhé straně pomocí šroubů **(3)**.

Obrázek	Krok montáže
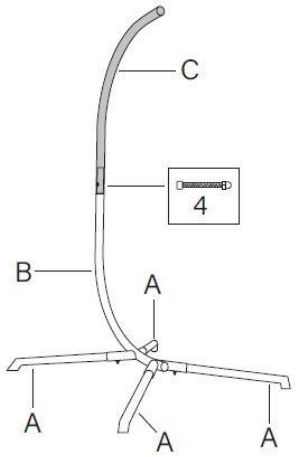	**Krok 3:** Vložte rameno **(C)** a připevněte jej k rámu pomocí upevňovacího šroubu **(4)**.
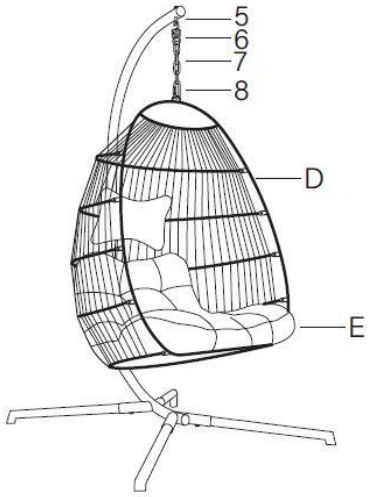	**Krok 4:** Vložte držák pružiny **(5)**, pružinu **(6)**, řetěz **(7)** a karabinu **(8)** a zavěste koš. Vezměte koš **(D)** a zavěste jej na háčky **(6)**. Vložte polštář **(E)** do koše **(D)**.
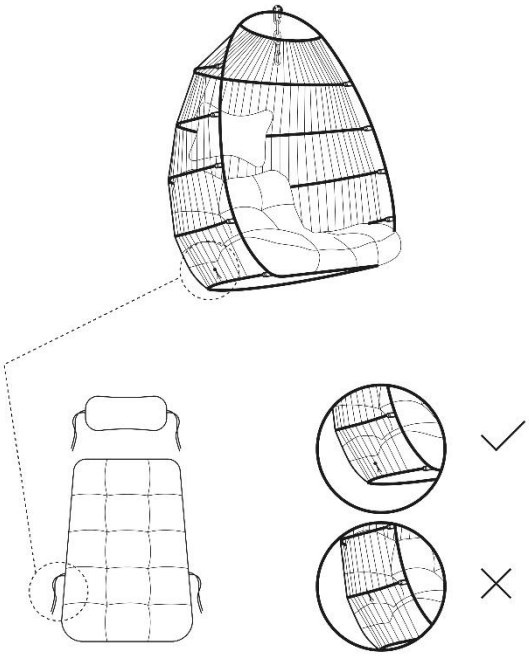	**Krok 5:** Ujistěte se, že polštář dobře sedí a je vzadu dobře uvázán.

Montáž 3místné sedačky

Obrázek	Krok montáže
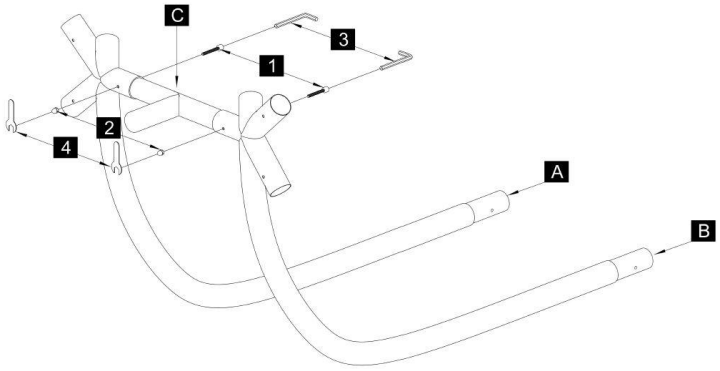	**Krok 1:** Vezměte levý rám **(A)** a pravý rám **(B)**. Spojte oba rámy středovou tyčí **(C)**. K tomu použijte upevňovací šrouby **(1)** a koncovky šroubů **(2)**. Šrouby utáhněte imbusovým klíčem (3) a klíčem (4).
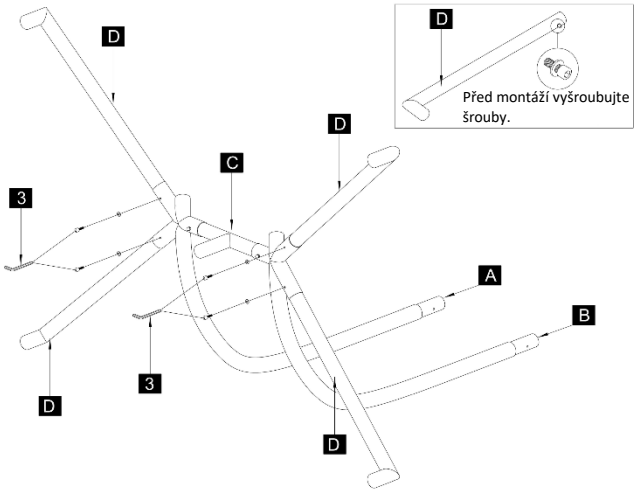 3	**Krok 2:** Nejprve odstraňte šrouby středové tyče **(C)** (viz obr.). Vezměte nohu **(D)** a umístěte ji na spodní stranu rámu. Utáhněte šrouby pomocí imbusového klíče **(3)**. Ujistěte se, že je noha pevně a stabilně namontována.
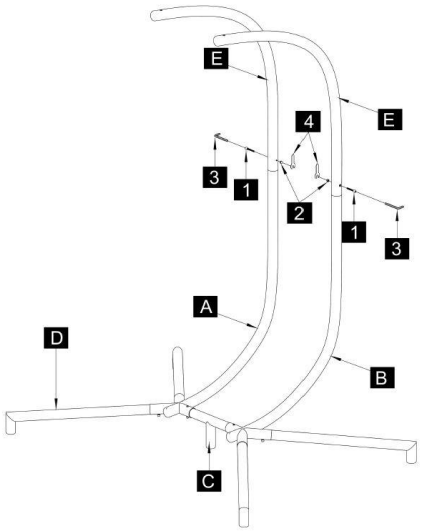	**Krok 3:** Vezměte ramena **(E)** a umístěte je na boky rámu. Dbejte na to, aby ramena byla připevněna rovnoměrně a stabilně. Utáhněte šrouby pomocí imbusového klíče **(3)** a klíče **(4)**. **Pozor!** Kuželová strana matice musí směřovat k ramenu. Druhé rameno namontujte stejným způsobem.

Obrázek	Krok montáže
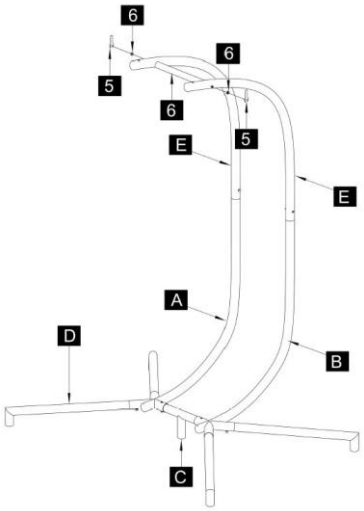	**Krok 4:** Pomocí spojky **(6)** bezpečně upevněte ramena. Upevněte je pomocí klíče **(5)**.
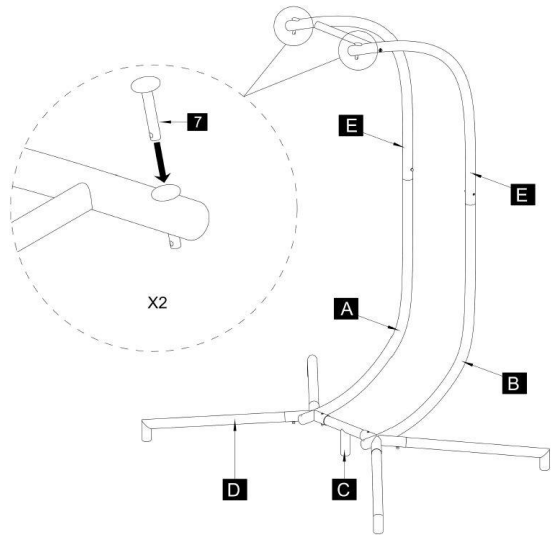	**Krok 5:** Umístěte držák pružiny **(7)** na určená místa na rámu.
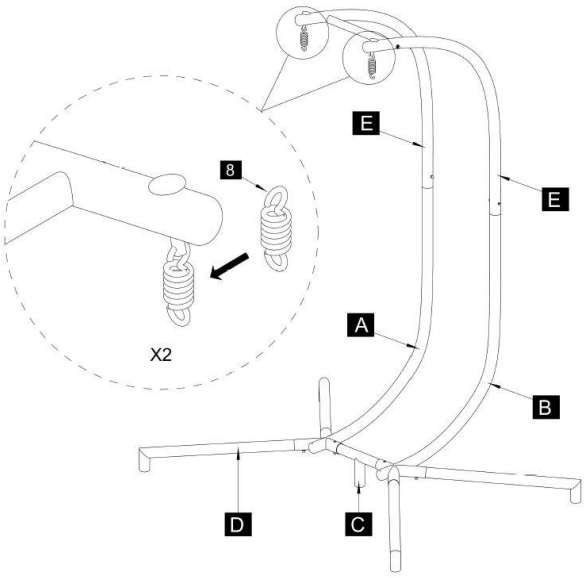	**Krok 6:** Upevněte pružinu **(8)** do držáku pružiny. Zkontrolujte, zda je pružina správně usazena, aby byla zajištěna její funkčnost.

Obrázek	Krok montáže
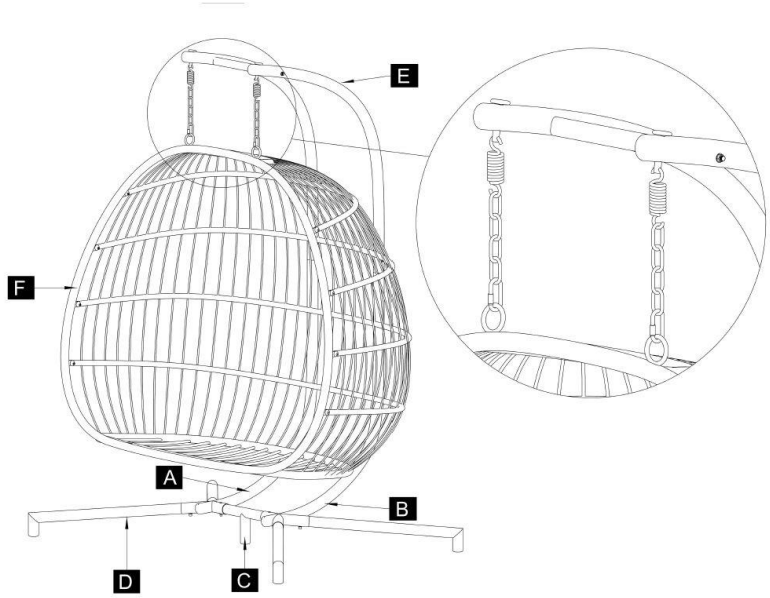	**Krok 7:** Vezměte koš **(F)** a umístěte jej na ramena **(E)**.
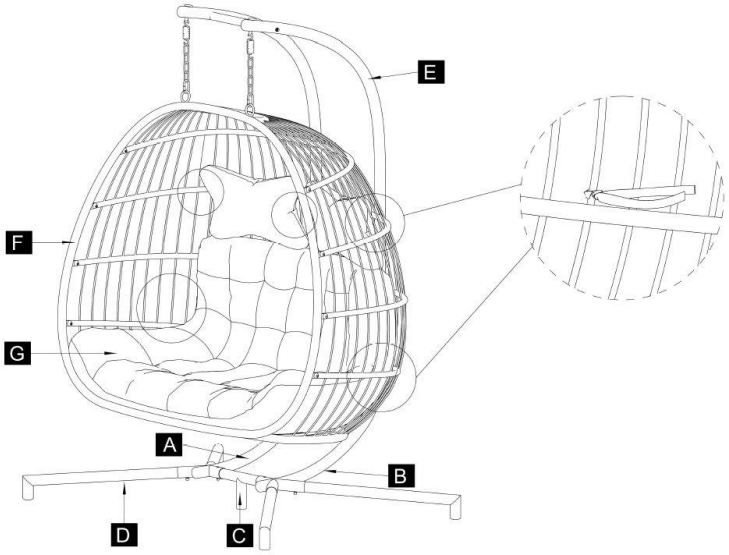	**Krok 8:** Polštář **(G)** vložte do koše **(F)**. Ujistěte se, že polštář sedí a je vzadu dobře uvázán.

6. Použití

6.1. Bezpečnostní pokyny

Následující informace týkající se bezpečnosti a zdraví je nutné pečlivě přečíst.

Nebezpečí zranění
Nesprávné zacházení při používání může vést ke zranění.



- Nepoužívejte poškozený výrobek.
- Ne provádějte žádné úpravy produktu.
- Produkt není dětská hračka, lezecká stěna ani sportovní zařízení. Děti nesmějí s produktem hrát.
- **Nebezpečí skřípnutí!** Při neopatrnosti může dojít ke skřípnutí prstů.
- Pravidelně kontrolujte upevnění.
- **Upozorňujeme, že společnost Home Deluxe GmbH v zásadě nehradí žádné náklady na montáž nebo řemeslné práce, jako jsou náklady na elektrikáře nebo podobné náklady na odborníky.**

Nebezpečí poškození



- Aby nedošlo k poškození, držte domácí zvířata od produktu dál.

6.2. První uvedení do provozu

Před prvním uvedením do provozu zkontrolujte, zda produkt není poškozen. Produkt smí být používán pouze v nepoškozeném stavu.

6.3. Provoz

Před použitím produktu zkontrolujte,

- je v řádném stavu.
- zda jsou všechny upevňovací prvky utažené.
- že pružina funguje správně.
- že je koš správně namontován.

6.4. Skladování



- V zimním období skladujte výrobek včetně příslušenství na místě, které je co nejvíce chráněné před povětrnostními vlivy, dobře větrané a suché.
- Před uskladněním přetáhněte přes produkt plachtu proti dešti.

7. Odstraňování závad

Pokud se při provozu vyskytnou následující poruchy, zkontrolujte příčiny poruchy podle níže uvedené tabulky. Pokud poruchu nelze odstranit pomocí uvedených opatření, produkt vyřaďte z provozu.

Porucha	Možná příčina	Řešení
Stojan se kýve nebo vibruje	- Produkt stojí na nerovném povrchu - Upevňovací šrouby se uvolnily	- Postavte produkt na rovný povrch - Utáhněte upevňovací šrouby
Produkt visí nakřivo	- Pružina je vyvěšená - Řetěz s karabinou není rovnoměrně zavěšen	- Zkontrolujte pružinu a zavěste ji - Zavěste řetěz s karabinou tak, aby měl stejnou délku

Pokud se vyskytne další problém s výrobkem, kontaktujte nás.

8. Údržba a péče

8.1. Bezpečnostní pokyny

Nebezpečí zranění
Nesprávné zacházení při provozu může vést ke zranění



- Povrchy čistěte vlhkým hadříkem a jemným čisticím prostředkem. K čištění nepoužívejte agresivní čisticí prostředky ani vysokotlaké čističe.
- Dodržujte také pokyny výrobce čisticího prostředku.

9. Demontáž

9.1. Bezpečnostní pokyny

Nebezpečí poranění
Nesprávné zacházení při demontáži může vést ke zranění



- Produkt má vysokou hmotnost a velké rozměry, k demontáži jsou zapotřebí minimálně 2 osoby.
- Před demontáží zajistěte výrobek proti pádu.

Demontáž produktu se provádí v opačném pořadí než montáž. (**viz kapitola Montáž**)

10. Likvidace



- Produkt a všechny jeho součásti zlikvidujte v souladu s místními a národními předpisy, aby nedošlo k poškození životního prostředí.
- Naše obaly jsou vyrobeny z ekologických materiálů. Lze je recyklovat a použít jako cenné suroviny. Obalový materiál (kartony, obaly na nečistoty atd.) zlikvidujte odděleně a řádně v souladu s platnými národními předpisy.
- V případě nejistoty ohledně likvidace se obraťte na výrobce.
- Informace o správné likvidaci získáte také v místních sběrných dvorech.

Home Deluxe GmbH
Schanzeweg 2
32312 Lübbecke
Německo
Tel.: +49 (0)5743 6181-0
www.home-deluxe-gmbh.de

GA-355-00-LOMA
2024/12